ТЕРМОПРЕОБРАЗОВАТЕЛИ СОПРОТИВЛЕНИЯ ПЛАТИНОВЫЕ И МЕДНЫЕ ТСП 9721, ТСМ 9721

ТУ 4211-093-02566540-2011

Тип средства измерения зарегистрирован в Федеральном информационном фонде по обеспечению единства измерений под № 50071-12

Сертифицированы в Республике Казахстан № KZ.02.03.05314-2023/50071-12

Сертифицированы в Республике Беларусь № 15709 от 3.11.2022 г.

НАЗНАЧЕНИЕ:

для измерения температуры жидких и газообразных сред.

Термометры могут применяться для измерения температуры движущихся сред при предельных скоростях потока (таблица), при этом может использоваться защитная гильза ДДШ 4 819 015 (раздел "УЗЛЫ И ДЕТАЛИ ДЛЯ РЕМОНТА И МОНТАЖА ДАТЧИКОВ ТЕМПЕРАТУРЫ" стр.194).

Термометры имеют разборную конструкцию и состоят из защитной арматуры и термометрической вставки ВТ ТСП, ВТ ТСМ (стр.158).

По требованию заказчика термовставка может поставляться как самостоятельное изделие.

Необходимо, чтобы длина термопреобразователя соответствовала длине термовставки в соответствии с таблицей.

ТЕХНИЧЕСКИЕ ХАРАКТЕРИСТИКИ	ТСП 9721	ТСМ 9721
диапазон измеряемых температур, °С	-50…+500	-50…+150
номинальная статическая характеристика	50П; 100П	50М; 100М
класс допуска	В	
время термической реакции, с	80	
степень защиты от пыли и воды	IP55	
материал защитной арматуры	12Х18Н10Т; головка алюминиевый сплав	
номинальное значение α, °С$^{-1}$; (W_{100})	0,00391	0,00428
диапазон условных давлений, МПа	0,4; 6,3	
устойчивость к вибрации	N3	
вид климатического исполнения	У2, Т2	
масса, кг, не более	0,62…0,94	
средняя наработка до отказа, ч, не менее	70 000	

ПРИМЕР ЗАПИСИ ПРИ ЗАКАЗЕ:

«ТСП 9721-01 ТУ 4211-093-02566540-2011»

«Вставка термометрическая ВТ ТСП.126-03»

СХЕМА СОЕДИНЕНИЙ

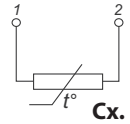

Сх. 2

СХЕМА СОЕДИНЕНИЙ

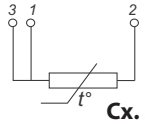

Сх. 3

СХЕМА СОЕДИНЕНИЙ

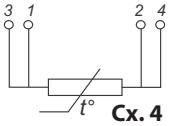

Сх. 4

Рис.1

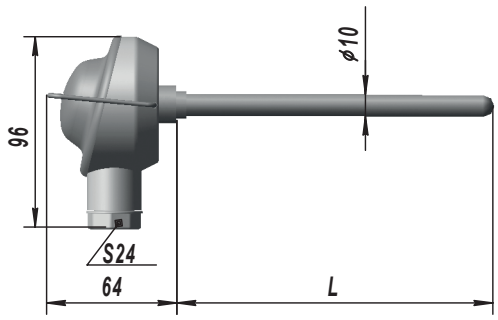

КОНСТРУКТИВНОЕ ИСПОЛНЕНИЕ		Схема	L, мм	Ру, МПа	Масса, кг
ТСП 9721 (50П)	**ТСП 9721 (100П)**				
-00	-24	3	320	0,4	0,62
-01	-25		500		0,66
-02	-26		800		0,76
-03	-27		1000		0,80
-48	-60	4	320		0,62
-49	-61		500		0,66
-50	-62		800		0,76
-51	-63		1000		0,80
ТСМ 9721 (50М)	**ТСМ 9721 (100М)**				
-00	-14	2	320	0,4	0,62
-01	-15		500		0,66
-02	-16		800		0,76
-03	-17		1000		0,80
-28	-42	3	320		0,62
-29	-43		500		0,66
-30	-44		800		0,76
-31	-45		1000		0,80
-56	-70	4	320		0,62
-57	-71		500		0,66
-58	-72		800		0,76
-59	-73		1000		0,80

Рис.2

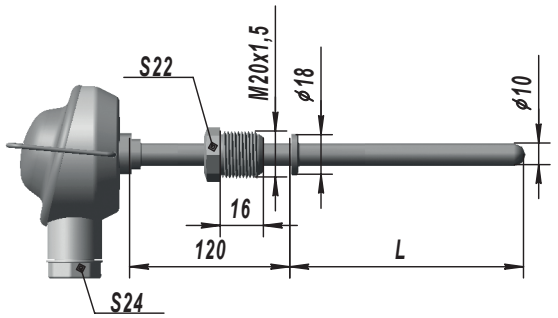

КОНСТРУКТИВНОЕ ИСПОЛНЕНИЕ		Схема	L, мм	Ру, МПа	Масса, кг
ТСП 9721(50П)	ТСП 9721(100П)				
-04	-28	3	200	6,3	0,63
-05	-29		250		0,64
-06	-30		320		0,66
-07	-31		400		0,68
-08	-32		500		0,72
-09	-33		630		0,75
10	-34		800		0,78
-11	-35		1000		0,84
-52	-64	4	200		0,63
-53	-65		250		0,64
-54	-66		320		0,66
-55	-67		400		0,68
-56	-68		500		0,72
-57	-69		630		0,75
-58	-70		800		0,78
-59	-71		1000		0,84
ТСМ 9721 (50М)	ТСМ 9721 (100М)				
-04	-18	2	120	6,3	0,60
-05	-19		160		0,62
-06	-20		200		0,63
-07	-21		250		0,64
-08	-22		320		0,66
-09	-23		400		0,68
-10	-24		500		0,82
-11	-25		630		0,85
-12	-26		800		0,88
-13	-27		1000		0,94
-32	-46	3	120		0,60
-33	-47		160		0,62
-34	-48		200		0,63
-35	-49		250		0,64
-36	-50		320		0,66
-37	-51		400		0,68
-38	-52		500		0,82
-39	-53		630		0,85
-40	-54		800		0,88
-41	-55		1000		0,94
-60	-74	4	120		0,60
-61	-75		160		0,62
-62	-76		200		0,63
-63	-77		250		0,64
-64	-78		320		0,66
-65	-79		400		0,68
-66	-80		500		0,82
-67	-81		630		0,85
-68	-82		800		0,88
-69	-83		1000		0,94

Рис.	Длина монтажной части L, мм	Предельная скорость потока, м/с			
		без гильзы		с гильзой	
		пар	вода	пар	вода
2	120; 160	25	1,5	40	4
	200; 250; 320; 400; 500; 630	15	0,5	25	2,5
	800; 1000	3	0,25	5	0,5

Таблица соответствия вставки термометрической ДДШ5.182.126 ТСП ВТ исполнениям ТСП 9721

КОНСТРУКТИВНОЕ ИСПОЛНЕНИЕ					
ТСП 9721	ВТ ТСП	ТСП 9721	ВТ ТСП	ТСП 9721	ВТ ТСП
.124-00	.126-00	.124-28	.126-22	.124-56	.126--49
-01	-03	-29	-23	-57	-50
-02	-07	-30	-24	-58	-52
-03	-09	-31	-26	-59	-54
-04	-00	-32	-27	-60	-55
-05	-01	-33	-28	-61	-58
-06	-02	-34	-30	-62	-62
-07	-04	-35	32	-63	-64
-08	-05	-48	-44	-64	-55
-09	-06	-49	-47	-65	-56
-10	-08	-50	-51	-66	-57
-11	-10	-51	-53	-67	-59
-24	-22	-52	-44	-68	-60
-25	-25	-53	-45	-69	-61
-26	-29	-54	-46	70	-63
-27	-31	-55	-48	-71	-65

Таблица соответствия вставки термометрической ДДШ5.182.127 ТСМ ВТ исполнениям ТСМ 9721

КОНСТРУКТИВНОЕ ИСПОЛНЕНИЕ					
ТСМ 9721	ВТ ТСМ	ТСМ 9721	ВТ ТСМ	ТСМ 9721	ВТ ТСМ
.129-00	.127-02	.129-28	.127-28	.129-56	.127-54
-01	-05	-29	-31	-57	-57
-02	-09	-30	-35	-58	-61
-03	-11	-31	-37	-59	-63
-04	-00	-32	-26	-60	-52
-05	-01	-33	-27	-61	-53
-06	-02	-34	-28	-62	-54
-07	-03	-35	-29	-63	-55
-08	-04	-36	-30	-64	-56
-09	-06	-37	-32	-65	-58
-10	-07	-38	-33	-66	-59
-11	-08	-39	-34	-67	-60
-12	-10	-40	-36	-68	-62
-13	-12	-41	-38	-69	-64
-14	-15	-42	-41	-70	-67
-15	-18	-43	-44	-71	-70
-16	-22	-44	-48	-72	-74
-17	-24	-45	-50	-73	-76
-18	-13	-46	-39	-74	-65
-19	-14	-47	-40	-75	-66
-20	-15	-48	-41	-76	-67
-21	-16	-49	-42	-77	-68
-22	-17	-50	-43	-78	-69
-23	-19	-51	-45	-79	-71
-24	-20	-52	-46	-80	-72
-25	-21	-53	-47	-81	-73
-26	-23	-54	-49	-82	-75
-27	-25	-55	-51	-83	-77